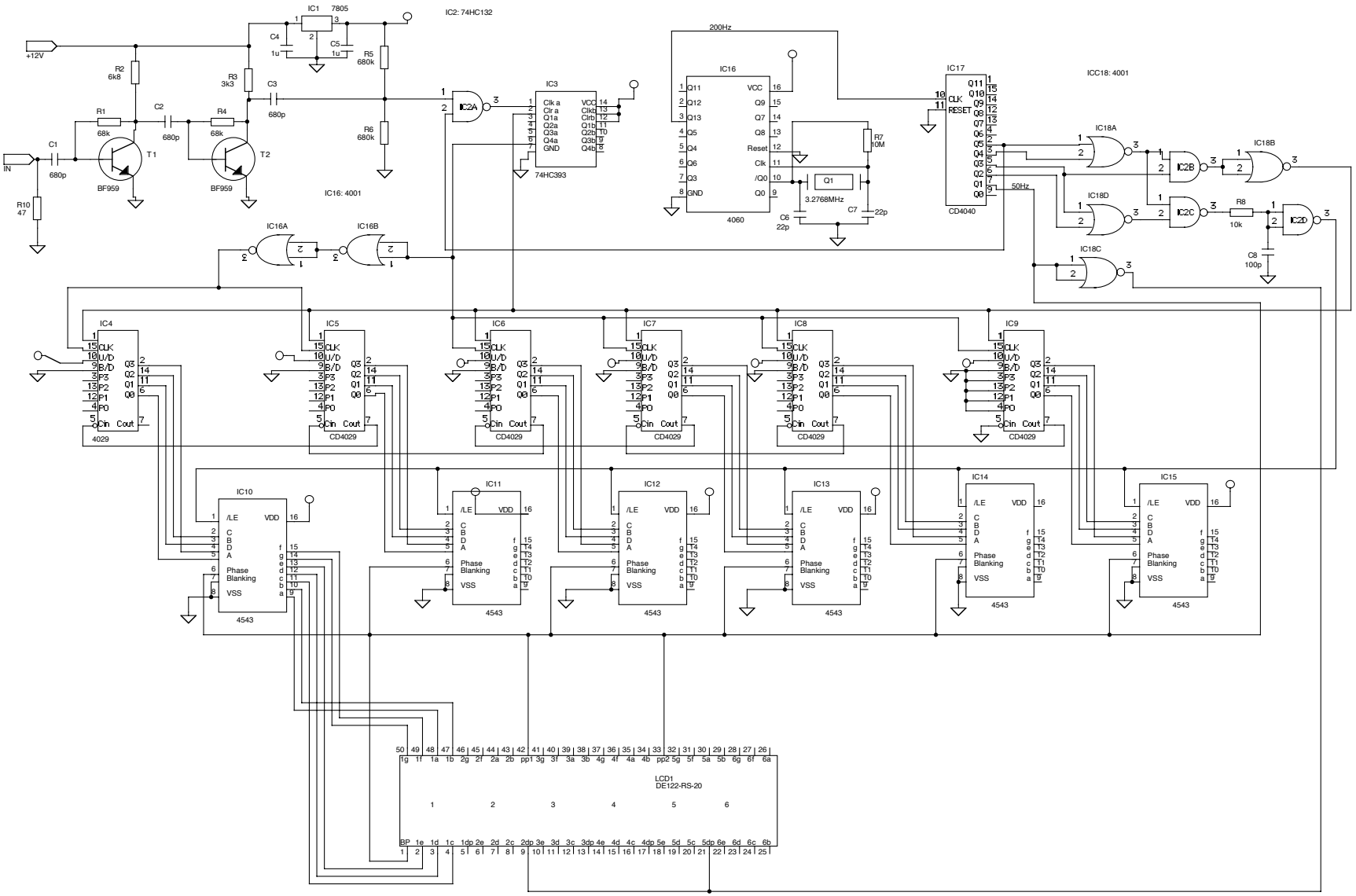
IC1 7805
IC2: 74HC132
+12V
C4 1u
C5 1u
R5 680k
R6 680k
R2 6k8
R3 3k3
C3 680p
R1 68k
R4 68k
C2 680p
C1 680p
IN
R10 47
T1 BF959
T2 BF959
IC16: 4001
IC2A
IC3 74HC393
Clk a
Clr a
Q1a
Q2a
Q3a
Q4a
GND
VCC
Clkb
Clrb
Q1b
Q2b
Q3b
Q4b
200Hz
IC16 4060
Q11
Q12
Q13
Q5
Q4
Q6
Q3
GND
VCC
Q9
Q7
Q8
Reset
Clk
/Q0
Q0
R7 10M
Q1 3.2768MHz
C6 22p
C7 22p
IC17 CD4040
CLK
RESET
50Hz
ICC18: 4001
IC18A
IC18B
IC18C
IC18D
IC2B
IC2C
IC2D
R8 10k
C8 100p
IC16A
IC16B
IC4 4029
IC5 CD4029
IC6 CD4029
IC7 CD4029
IC8 CD4029
IC9 CD4029
CLK
U/D
B/D
P3
P2
P1
P0
Cin
Cout
Q3
Q2
Q1
Q0
IC10 4543
IC11 4543
IC12 4543
IC13 4543
IC14 4543
IC15 4543
/LE
VDD
VSS
Phase
Blanking
LCD1
DE122-RS-20